ԴՐՎԱԳ ՀԱՏԱԿԱԳԾԻՑ N3
Մ1 : 50

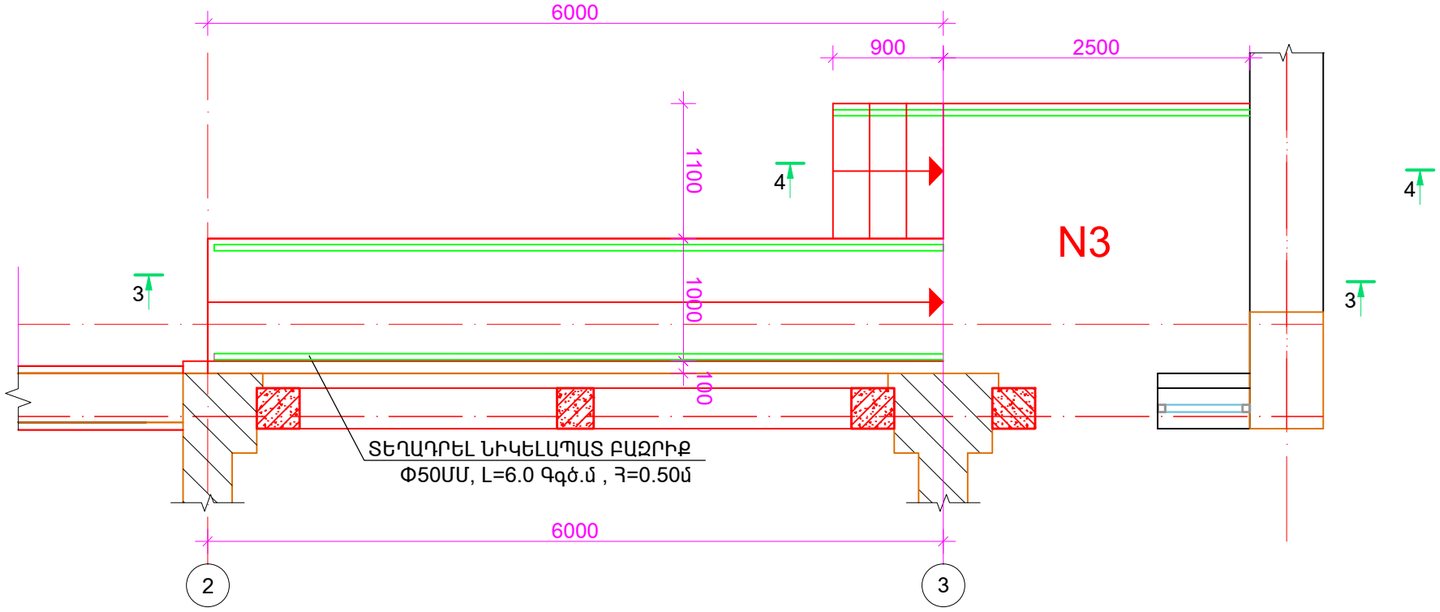

ԴՐՎԱԳ ԲԱՁՐԻՔ - 1;3-ի ՓՈՎԱԾՔԻՑ
Մ1 : 25

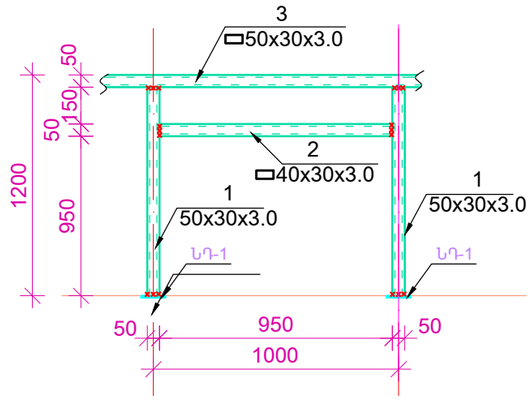

ԿՏՐՎԱԾՔ 4 - 4
Մ 1:50

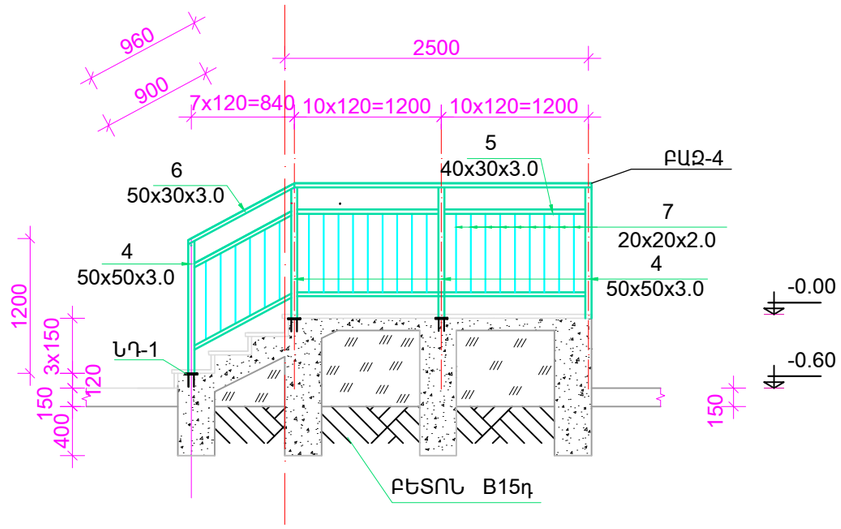

ԿՏՐՎԱԾՔ 3 - 3
Մ 1:50

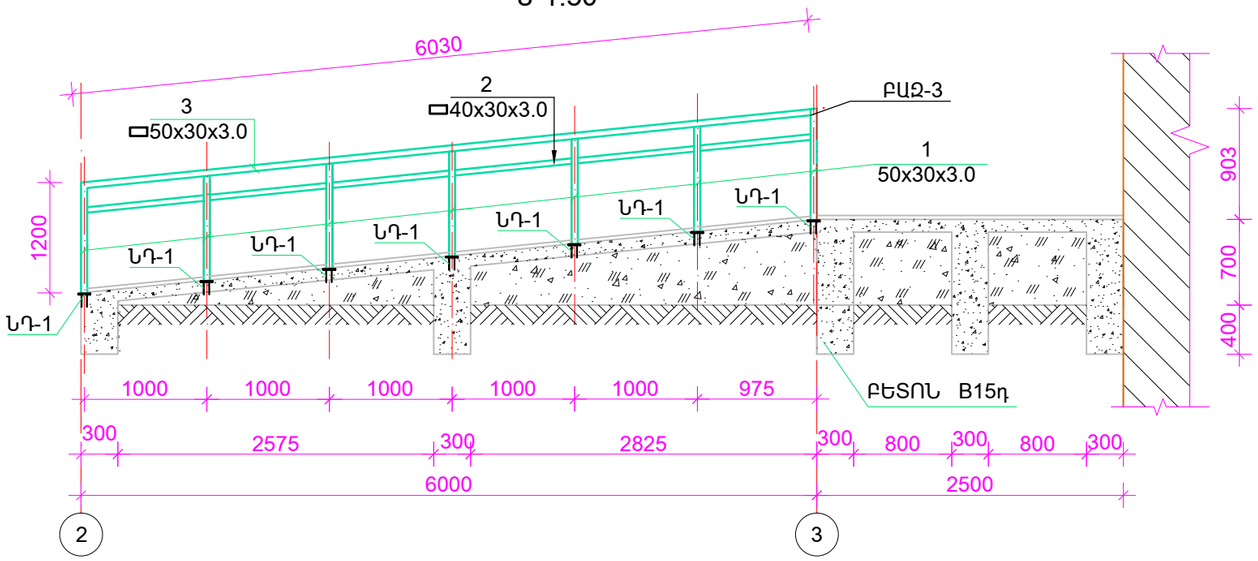

ԳԼԽ. ճԱՐՏ.	Ա.ՀՈՎՀԱՆՆԻՍՅԱՆ			ԿՈՏԱՅՔԻ ՄԱՐԶԻ ԱԲՈՎՅԱՆԻ ԹԻՎ 3 ՄԱՆԿԱՊԱՐՏԵԶԻ ՎԵՐԱԿԱՌՈՒՑՄԱՆ ՆԱԽԱԳԾԱՅԻՆ ԱՇԽԱՏԱՆՔՆԵՐԻ ԻՐԱԿԱՆԱՑՈՒՄ	TPD - 19 (TKQ - 08)		ԿԵ
Ն.Գ.ճ.	Լ.ԱՂԱՋԱՆՅԱՆ				ՓՈՒԼ	ԹԵՐԹ	ԹԵՐԹԵՐ
ԲԱԺՆԻ ՊԵՏ	Լ.ԱՂԱՋԱՆՅԱՆ				Ա	52	55
ԳԼԽ.ՄԱՍՆ.	Կ.ԳՐԻԳՈՐՅԱՆ			ՄՈՒՏՔԻ ՀԱՐԹԱԿ N3, ԿՏՐՎԱԾՔՆԵՐ			
ԳԼԽ.ՄԱՍՆ.	Ֆ.ԹՈՒՄԱՆՅԱՆ						